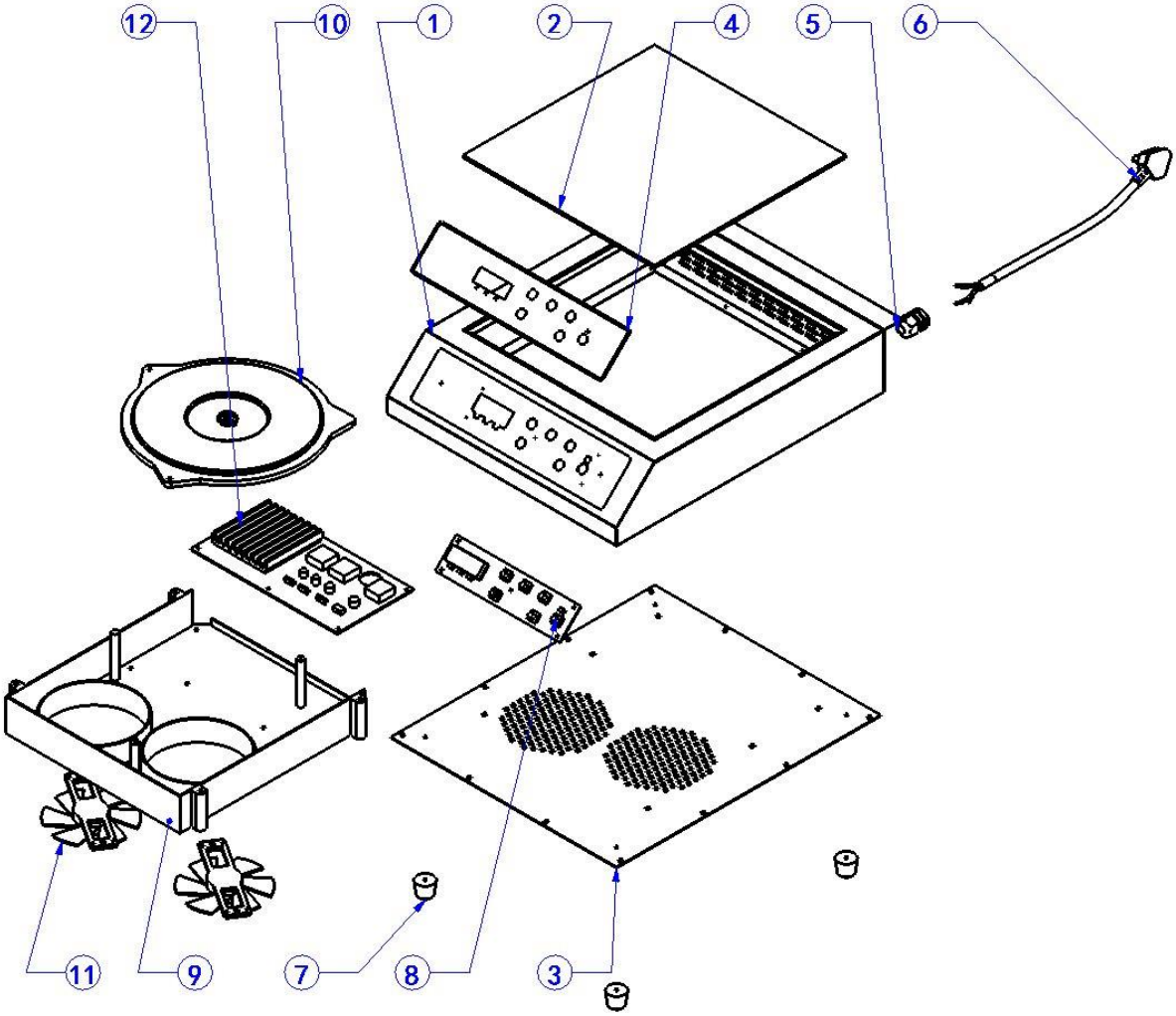

N°	Désignation	Notes
EMO3-01	CORPS POUR PLAQUE A INDUCTION REF 239711	0.8
EMO3-02	PLAQUE MICROCRISTALLINE POUR PLAQUE A INDUCTION REF 239711	300X300X4
EMO3-03	PLAQUE INFERIEURE EN ALUMINIUMPOUR PLAQUE A INDUCTION REF 239711	T=2.0
EMO3-04	AUTOCOLLANT POUR TABLE A INDUCTION REF 239711	PVC
EMO3-05	PRESSE-ETOUPE PLASTIQUE POUR TABLE A INDUCTION REF 239711	PG9
EMO3-06	CORDON D'ALIMENTAITON POUR TABLE A INDUCTION REF 239711	3X1.5
EMO3-07	PIED POUR TABLE A INDUCTION REF 239711	28X10
EMO3-08	PANNEAU DE COMMANDE POUR TABLE A INDUCTION REF 239711	
EMO3-09	CADRE SUPPORT POUR PLAQUE A INDUCTION REF 239711	
EMO3-10	BOBINE INDUCTEUR POUR TABLE A INDUCTION REF 239711	
EMO3-11	VENTILATEUR POUR TABLE A INDUCTION REF 239711	
EMO3-12	PLATINE ELECTRONIQUE (PIECE 8, 9, 11, 12) POUR TABLE A INDUCTION REF 239711	